○仕様一覧

基本情報	建具No	-
	使用場所	玄関
	数量	1
	扉	メラミン化粧板 XV：メラミン色柄(ｳｨﾙﾃｸﾄ)
	キャビネット柄	J色：ホワイト
	天板	ポストフォームカウンター □□□柄

○構成部材一覧

部材		元品番	数量	備考
スマートサニタリー	カウンター	KLAK□□□16E3L1	1	-
	ボウル	KMB2AGW	1	-
	キャビネット	YCGB155H	1	-
	扉	YCGJ553XV	1	-
	サイドパネル	YCGP824NXV	1	-
	水栓金具	Y50750H	1	-
	排水金具	HMB3005	1	-
	化粧キャップ	HMB3015	1	-
	排水トラップ	HMB3003	1	-
玄関収納	扉	BMJG142XV7	1	-
	キャビネット	BKCH142J	1	-
	扉	BMJG141XV7	1	-
	キャビネット	BKCH141J	1	-
	サイドパネル	BMP320XV	2	-
	ランナー	CH-9332	1	-

正面図

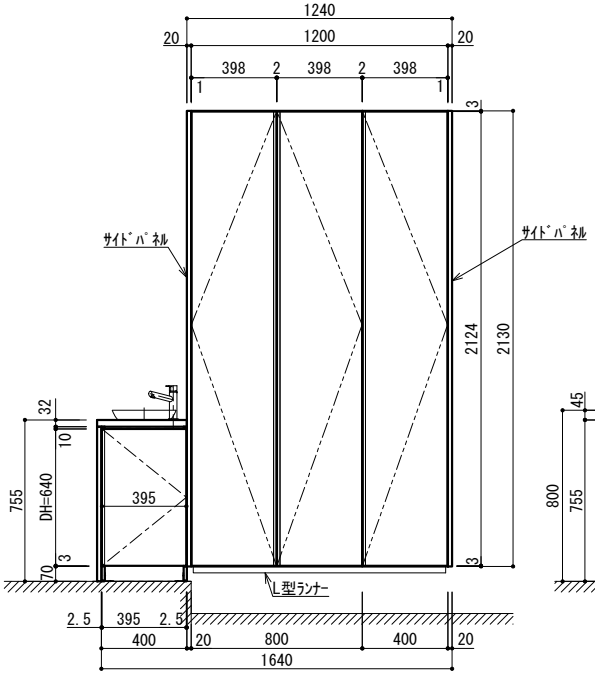

キャビネット正面図

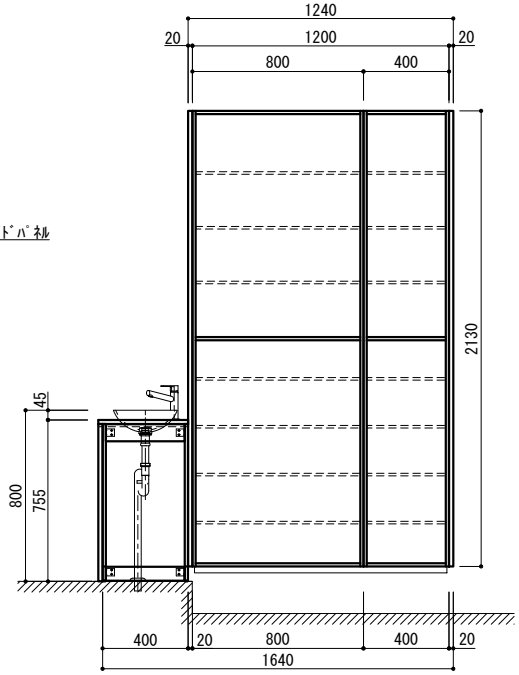

断面図

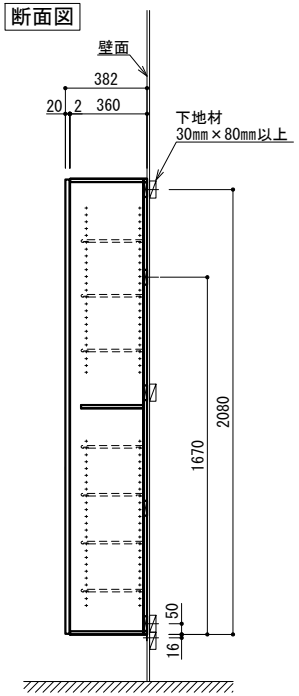

断面図(正面)
排水

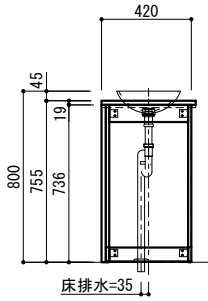

断面図(横)
排水

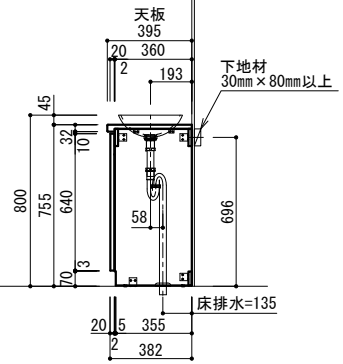

断面図(正面)
給水

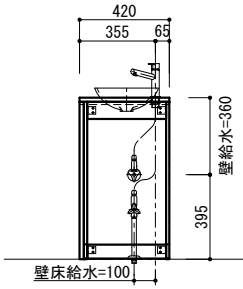

断面図(横)
給水

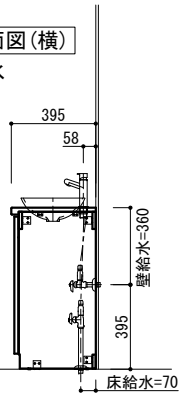

カウンター詳細図

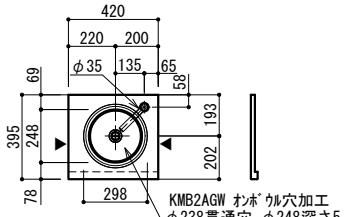

▲部：木口貼り

※施工には十分に強度のある下地に適切な施工を行ってください。
※止水栓は現地手配が必要です。

AICA 仕様書	縮尺 1/25 作図年月日 21.04.02 製図 Y.Shimizu Yamashita	物件名 【PLAN 01】ランナー仕様	図名 玄関収納＋スマートサニタリー 玄関タイプ(D395×W420) デザイン メラフュージョンプレーン 白キャビネット メラスクープ扉 玄関タイプ PF天板 オンボウル 納まり図	管理番号 000 図番