平面図

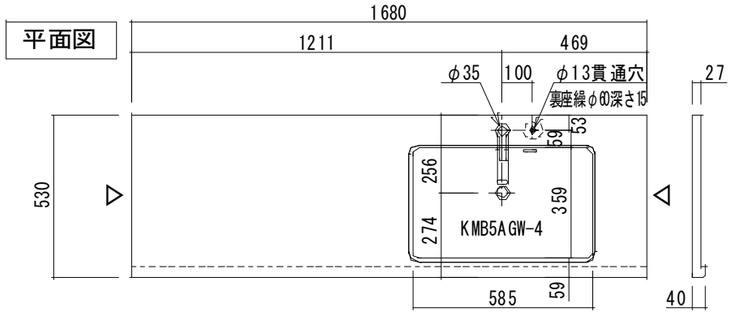

△面は磨き仕上

前面拡大図 S=1/5

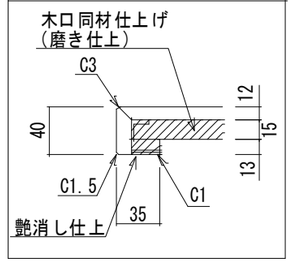

フィオレストーン ELAタイプ 断面詳細図 S=1/10

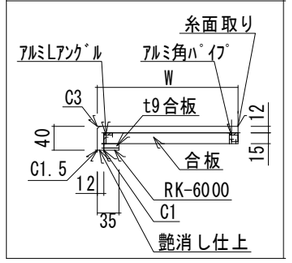

○仕様一覧

基本情報	No	
	使用場所	LX-01R
	数量	
	柄	XCR：フィオレ G3グレード
	カウンター	フィオレストーンカウンター
特記事項		

◎本製品には、背板はありません。 壁面仕上げをご考慮ください。
◎止水栓は、現地手配ください。

正面図

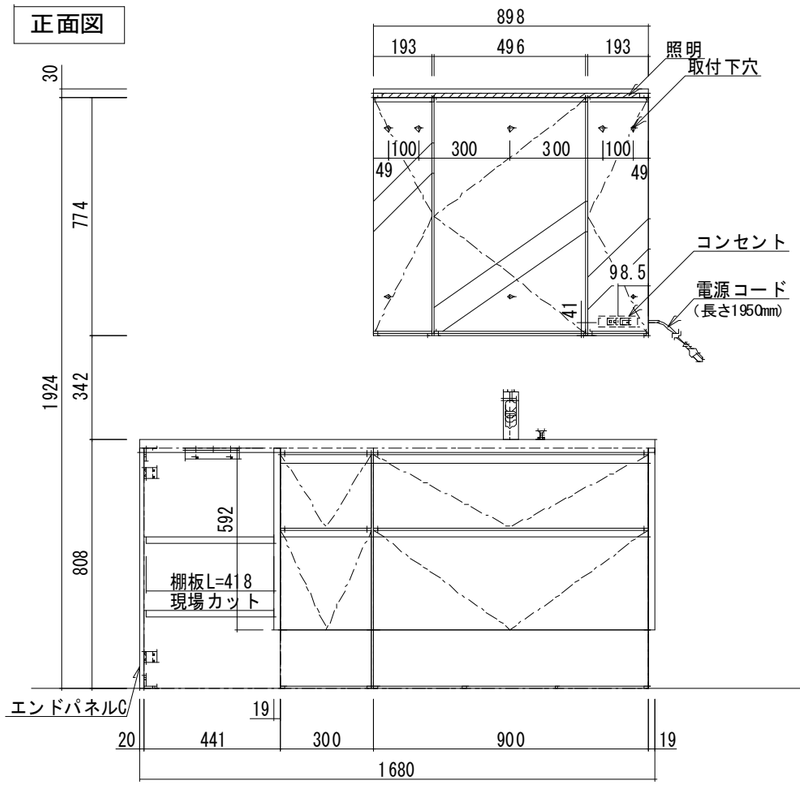

側面図

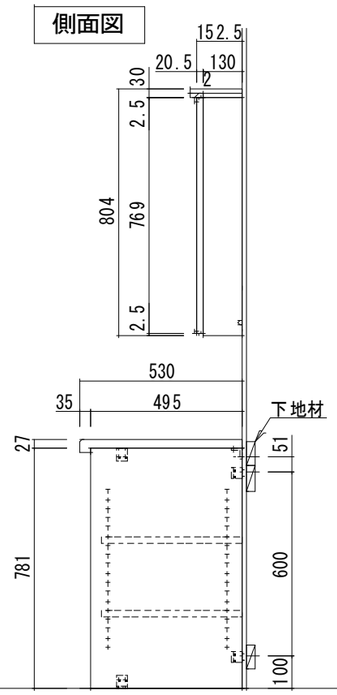

断面図

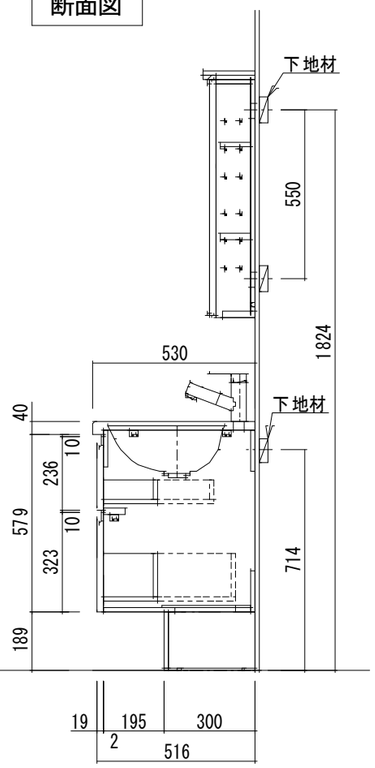

断面図 引出

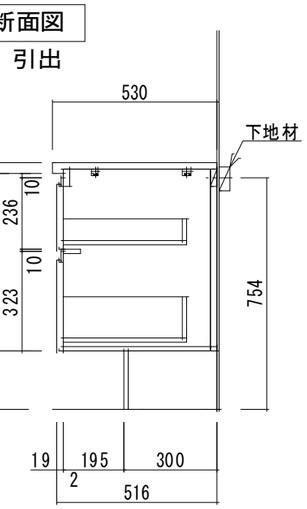

水受けバケット取付注意事項

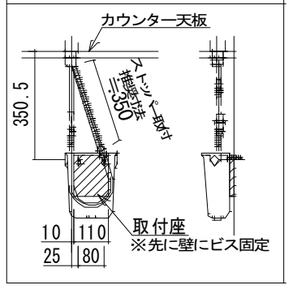

断面図 給水

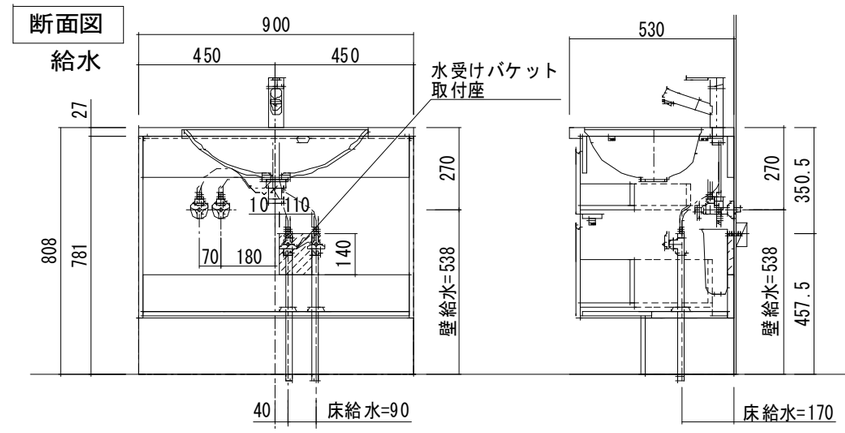

断面図 排水

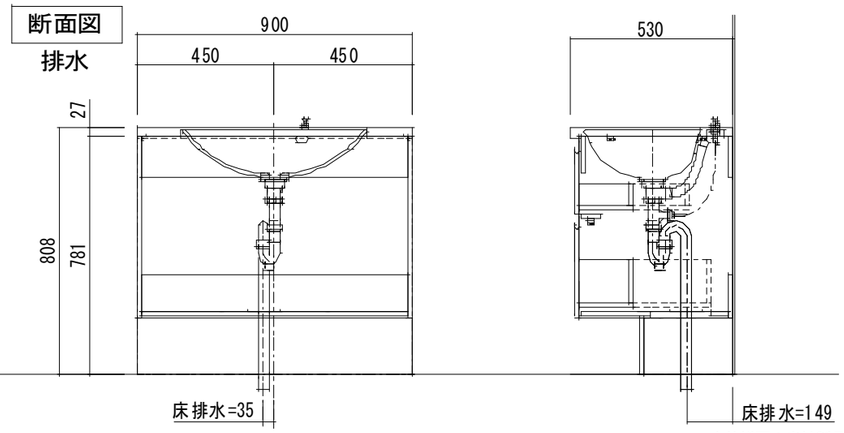

	部材	元品番	数量	特注内容
部材構成	カウンター	ELA5390XCR09AC4	1	EL02 L=1680
	ｷｬﾋﾞﾈｯﾄ(白)	YCGB211H	1	
	扉	YCGJ210XX	1	AY-10180KG
	混合水栓(ｼﾙﾊﾞｰ)	K37531EJ-RJ	1	
	排水金具	HMB3014	1	
	水受けバケット	H790-88	1	
	ｷｬﾋﾞﾈｯﾄ(白)	YCGB221H	1	
	扉	YCGJ220XX	1	AY-10180KG
	エンドパネル	YCGP801AXX	1	AY-10180KG
	サイドパネル	YCGP201AXX	1	AY-10180KG
	棚板	YCGB481XX2	2	AY-10180KG
	補助桟	KH-53W	1	
	L金具(白)	CH-9347	1	
	L金具(白)	CH-9348	1	
	サイドパネル	YCGP201NXX	1	AY-10180KG
	照明付3面ﾐﾗｰ(白)	YCGB312H4	1	

本仕様図の当社製品以外の箇所は参考図であり、部材固定部に十分な強度を持つ下地を設置のうえ、施工してください。

AICA	仕様書	縮尺 1/20 作図年月日 2025/07/14 製図	物件名 スマートサニタリー コンセプトプランブック掲載 PLAN	品名 スマートサニタリー アンダーボウルタイプ 仕様 LX-01R：ラグジュアリーグレード W1680	図番