平面図

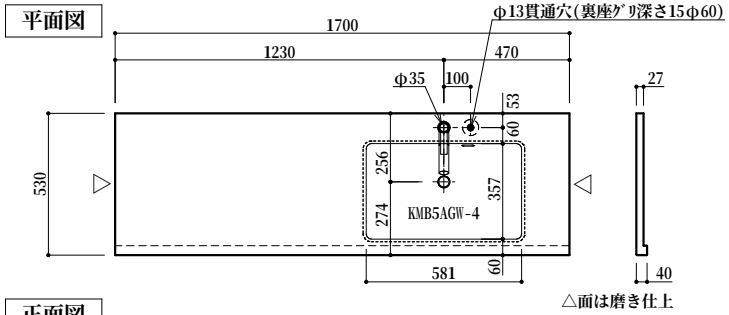

前面拡大図 S=1/5

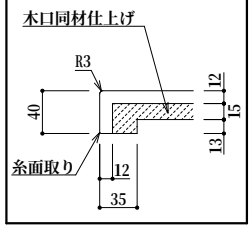

コーリアン(T12) SLBタイプ 断面詳細図 S=1/10

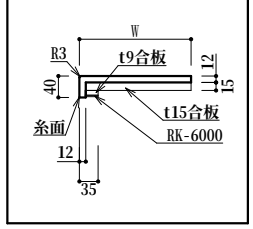

水受けバケット取付注意事項

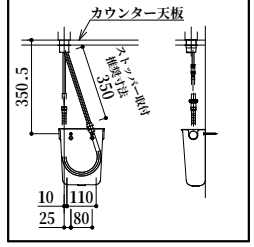

○仕様一覧

基本情報	No	②-R
	使用場所	D530／W1700
	数量	1
	柄	-
	カウンター	コーリアンカウンター(12mm)

特記事項	

注意：本製品には、背板はありません。　壁面仕上げをご考慮ください。

正面図

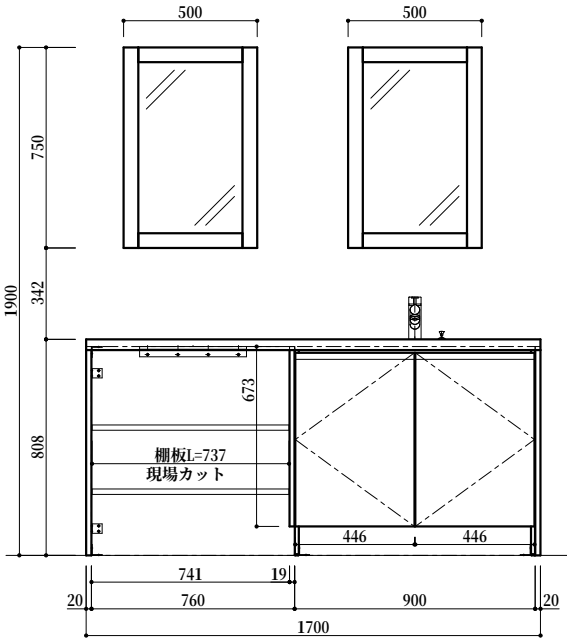

側面図

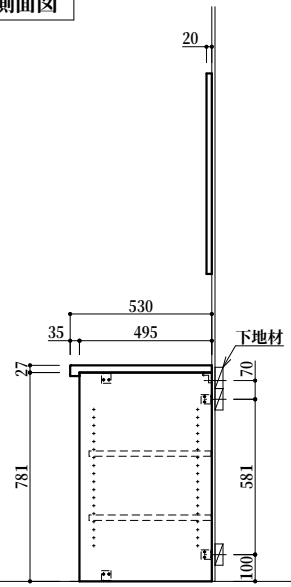

断面図

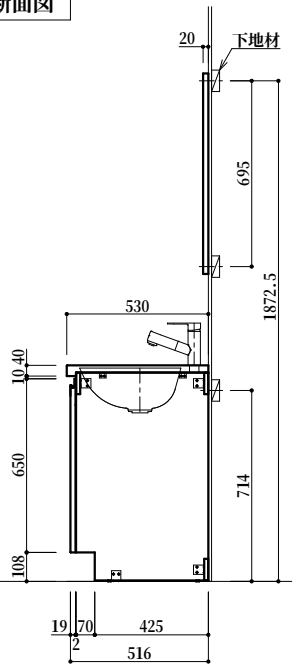

断面図 給水

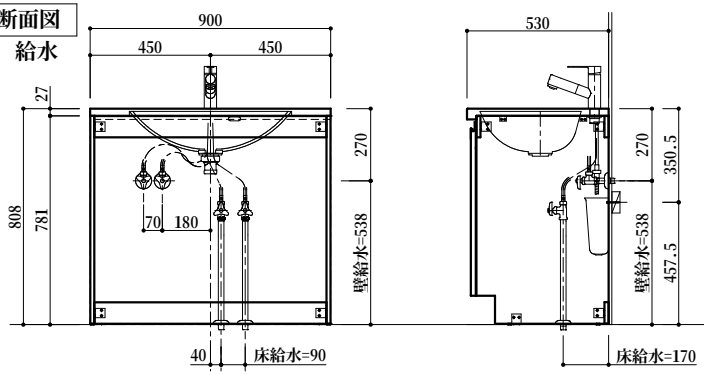

断面図 排水

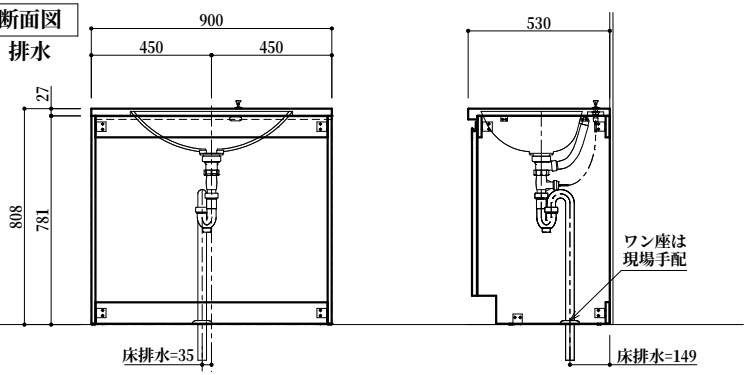

	部材	元品番	数量	特注内容
部材構成	カウンター	SLB5390XBB09AC4	1	柄未決定 L=1700
	キャビネット	YCGB111H	1	
	扉	YCGJ110XX	1	柄未決定
	給水金具	K37531EJ-RJ	1	
	排水金具	HMB3014	1	
	水受けバケット	H790-88	1	
	棚板	YCGB441XX2	2	柄未決定
	サイドパネル	YCGP101AXX	1	柄未決定
	エンドパネル	YCGP801AXX	1	柄未決定
	エンドパネル	YCGP801NXX	1	柄未決定
	補助桟	KH-53W	1	
	L金具	CH-9347	1	
	L金具	CH-9348	1	
	フレームミラー	YCGP950XX	2	柄未決定

AICA

仕様書

縮尺	1/20
作図年月日	21.10.25
製図	tanaka sawada
物件名	スマサニ新プラン
品名	スマートサニタリー アンダーボウルタイプ
仕様	コーリアンカウンター D530xL1700
図番	003