平面図

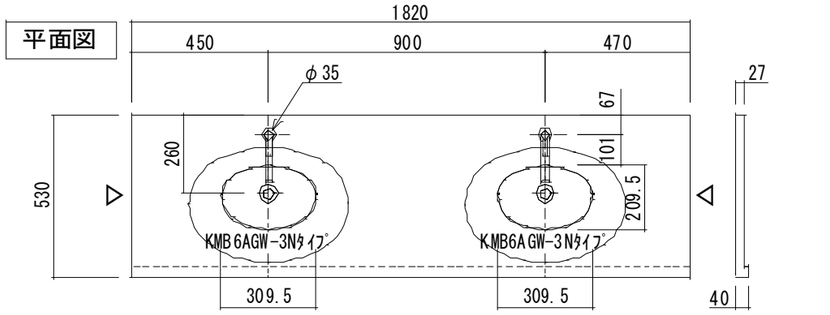

△面は磨き仕上

前面拡大図 S=1/5

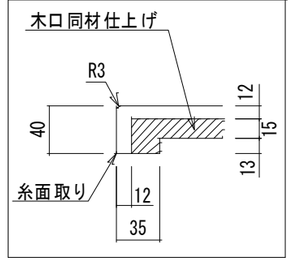

コーリアン(T12) SLBタイプ 断面詳細図 S=1/10

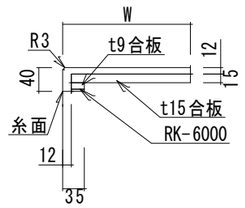

○仕様一覧

基本情報	No	
	使用場所	LX-07
	数量	
	柄	XBI：コーリアン Iグレード
	カウンター	コーリアンカウンター(12mm)
特記事項		

◎本製品には、背板はありません。　壁面仕上げをご考慮ください。
◎止水栓は、現地手配ください。

正面図

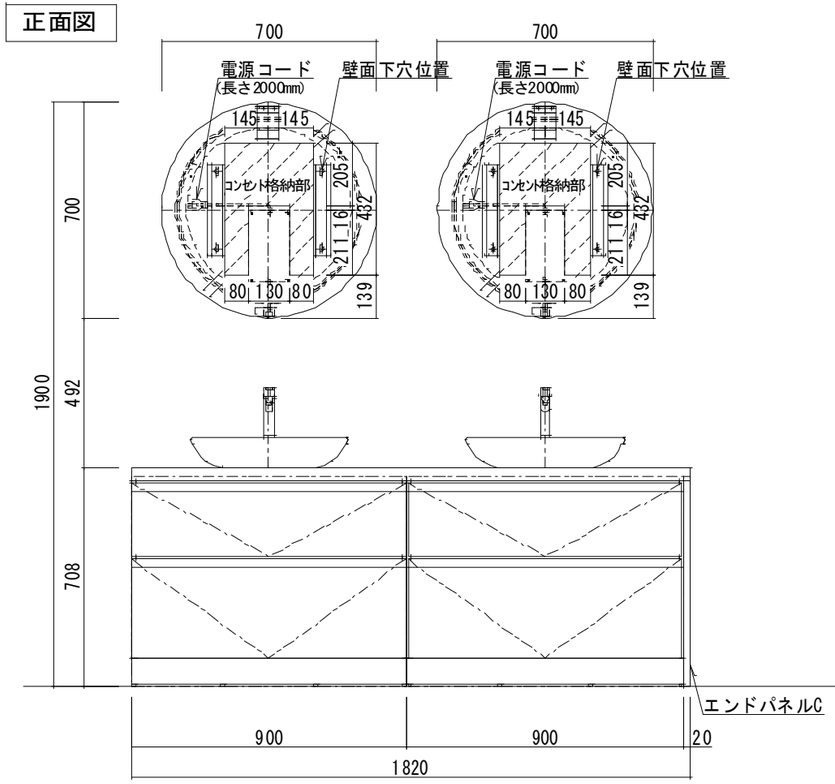

側面図

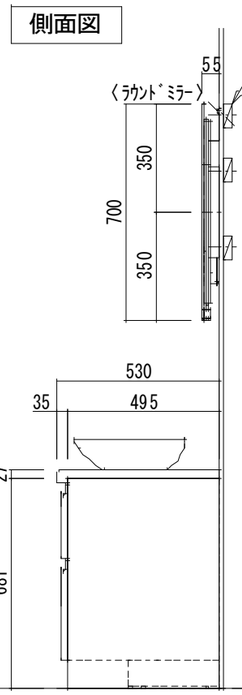

断面図

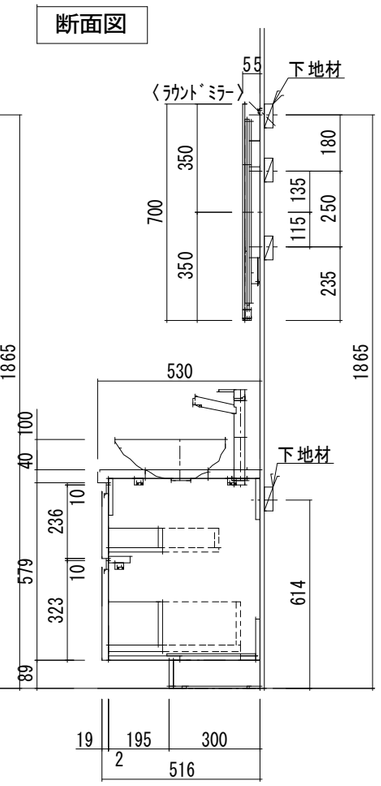

断面図 給水

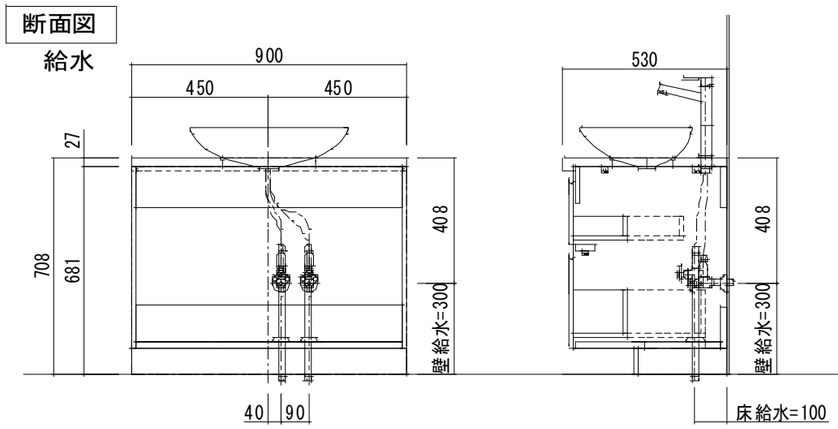

断面図 排水

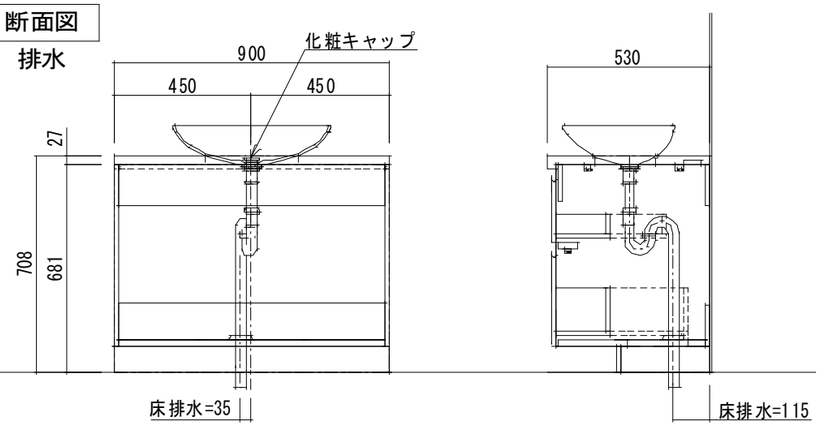

	部材	元品番	数量	特注内容
部材構成	カウンター	SLB5318XBI12BG4	1	AHXA L=1820
	ボウル(カラー)	KMC6AJNX-3N	2	
	ｷｬﾋﾞﾈｯﾄ(ﾁｬｺｰﾙ)	YCGB213G	2	
	扉	YCGJ210XX	2	TJ-10239K
	混合水栓(黒)	K4750ENJV-2T-MDP	2	
	排水金具	HMB3005	2	
	排水金具	HMB3003	2	
	ｶﾗｰ化粧ｷｬｯﾌﾟ	HMB3020AJNX	2	
	エンドパネル	YCGP811NXX	1	TJ-10239K
	LED付ﾌﾚｰﾑﾚｽﾐﾗｰ	YCGP971S	1	
	LED付ﾌﾚｰﾑﾚｽﾐﾗｰ	YCGP971S	1	

本仕様図の当社製品以外の箇所は参考図であり、部材固定部に十分な強度を持つ下地を設置のうえ、施工してください。

AICA	仕様書	縮尺 1/20 作図年月日 2025/07/14 製図	物件名 スマートサニタリー コンセプトプランブック掲載 PLAN	品名 スマートサニタリー　オンボウルタイプ 仕様 LX-07：ラグジュアリーグレード W1820	図番