平面図

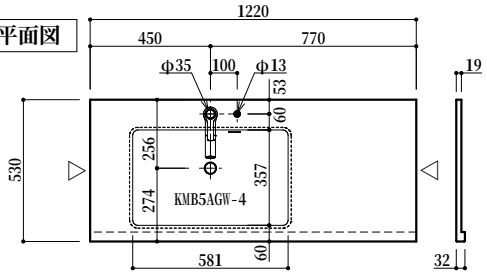

△面は木口貼り

ポストフォーム　KLAタイプ
断面詳細図 S=1/10

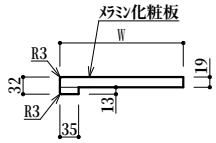

○仕様一覧

基本情報	No	
	使用場所	JN-01L
	数量	1
	柄	XX：メラミン柄指定
	カウンター	ポストフォームカウンター

特記事項	

◎本製品には、背板はありません。　壁面仕上げをご考慮ください。
◎止水栓は、現地手配ください。

正面図

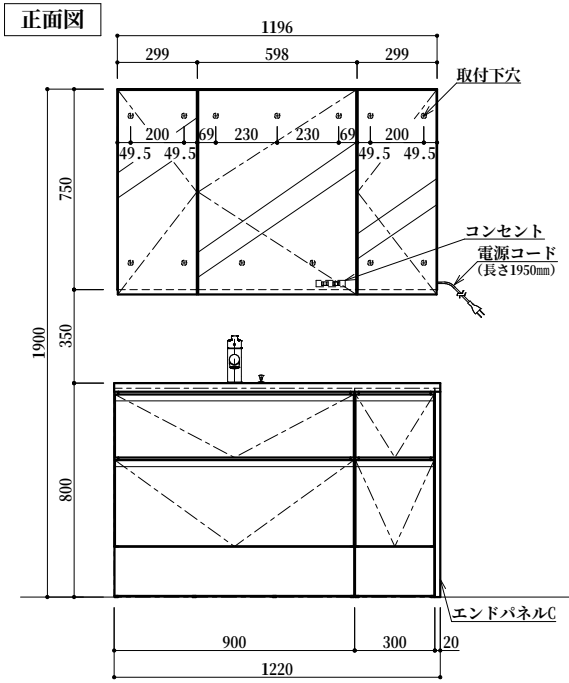

側面図

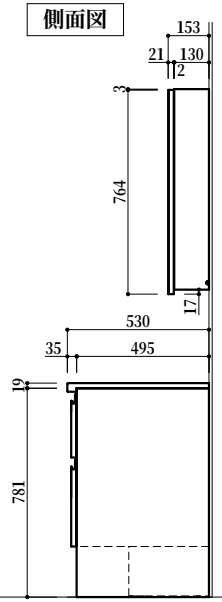

断面図

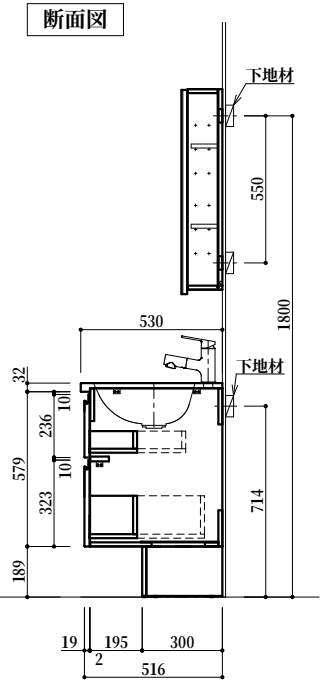

断面図
引出

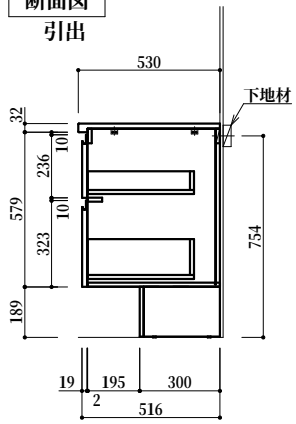

断面図
給水

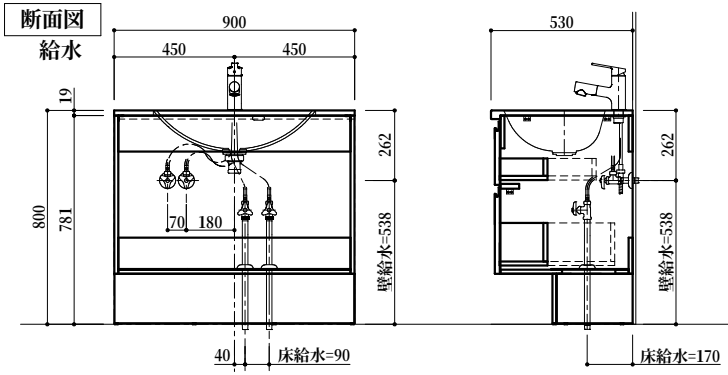

断面図
排水

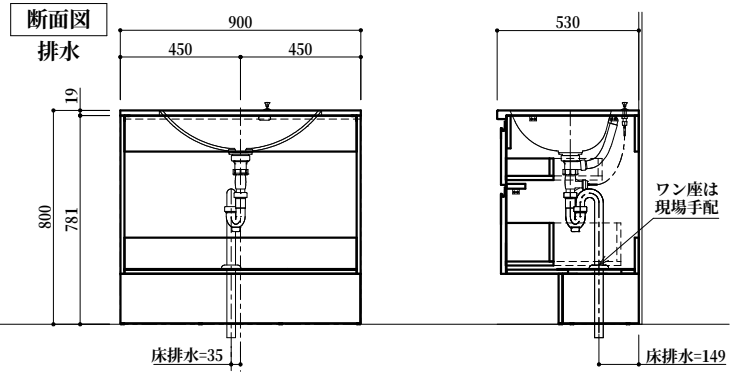

	部材	元品番	数量	特注内容
部材構成	カウンター	KLA5390XXA09AC4	1	L-10334KG L=1220
	キャビネット	YCGB211H	1	
	扉	YCGJ210XX	1	JY-10191KS98
	給水金具	WU100MN	1	
	排水金具(S)	HMB3014	1	
	キャビネット	YCGB221H	1	
	扉	YCGJ220XX	1	JY-10191KS98
	エンドパネル	YCGP801NXX	1	JY-10191KS98
	ミラー収納	YCGB371HR2	1	
	ミラー収納	YCGB361H2	1	
	ミラー収納	YCGB371HL2	1	

AICA	仕様書	縮尺 1/20 作図年月日 2024/04/24 製図	物件名 スマートサニタリー コンセプトプランブック掲載 PLAN スマートサニタリー スタイルブック 掲載 PLAN	品名 スマートサニタリー　アンダーボウルタイプ 仕様 JN-01L：ジャパンディ W1220	図番