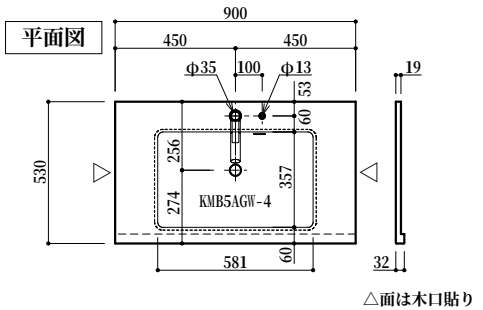

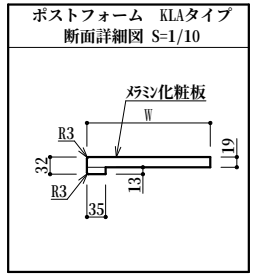

○仕様一覧

基本情報	No	
	使用場所	SS-03
	数量	1
	柄	XX：メラミン柄指定
	カウンター	ポストフォームカウンター

特記事項	

◎本製品には、背板はありません。　壁面仕上げをご考慮ください。
◎止水栓は、現地手配ください。

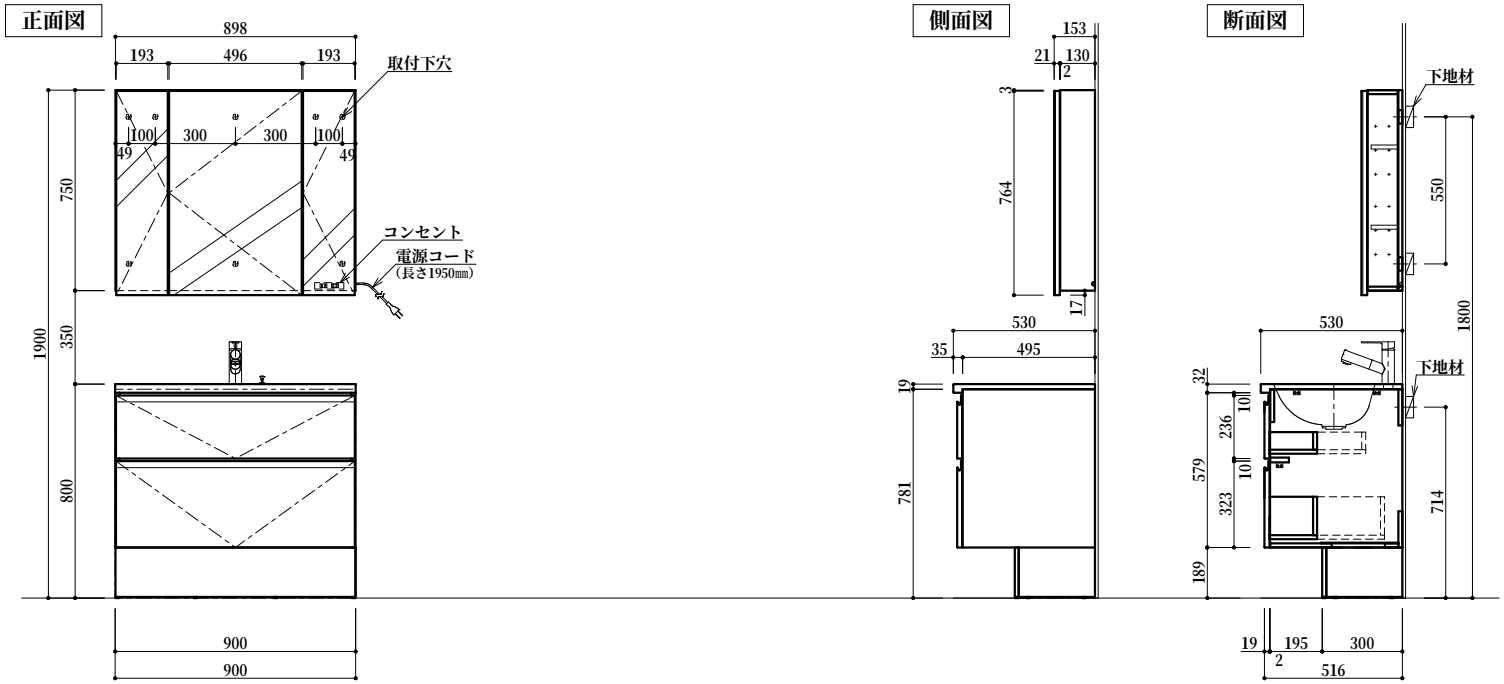

水受けバケット取付注意事項

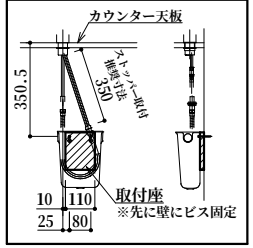

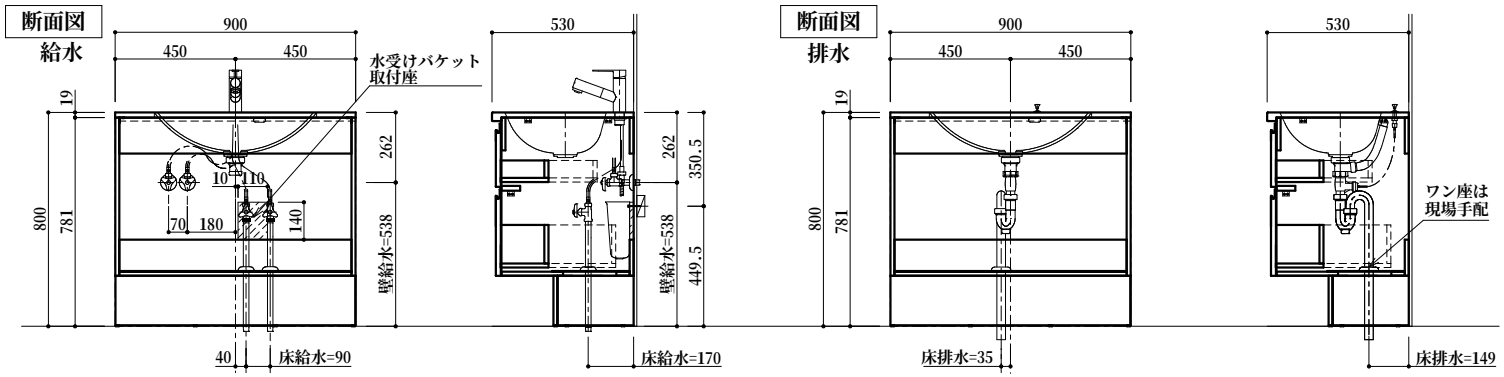

	部材	元品番	数量	特注内容
部材構成	カウンター	KLA5390XXA09AC4	1	JIT10125KN74
	キャビネット	YCGB211G	1	
	扉	YCGJ210XX	1	K-6117KN
	給水金具	K37531EJV-MDP	1	
	排水金具(S)	HMB3014	1	
	水受けバケット	H790-88	1	
	3面ミラー収納	YCGB311H2	1	

AICA	仕様書	縮尺 1/20 作図年月日 2024/04/24 製図	物件名 スマートサニタリー コンセプトプランブック掲載 PLAN	品名 スマートサニタリー　アンダーボウルタイプ 仕様 SS-03：スモーキーシェイド W750	図番